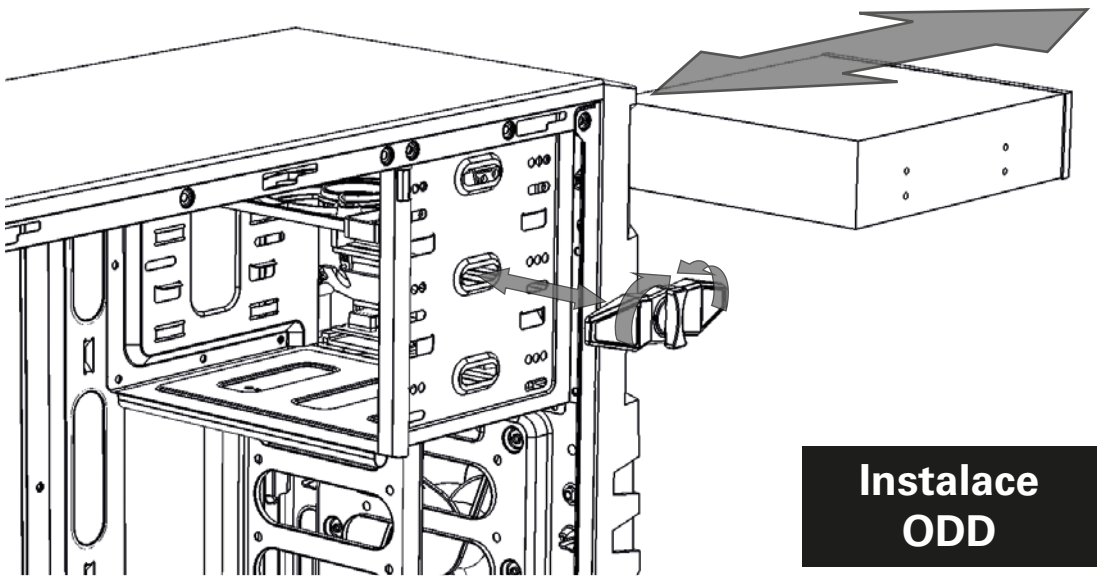

Instalace ODD

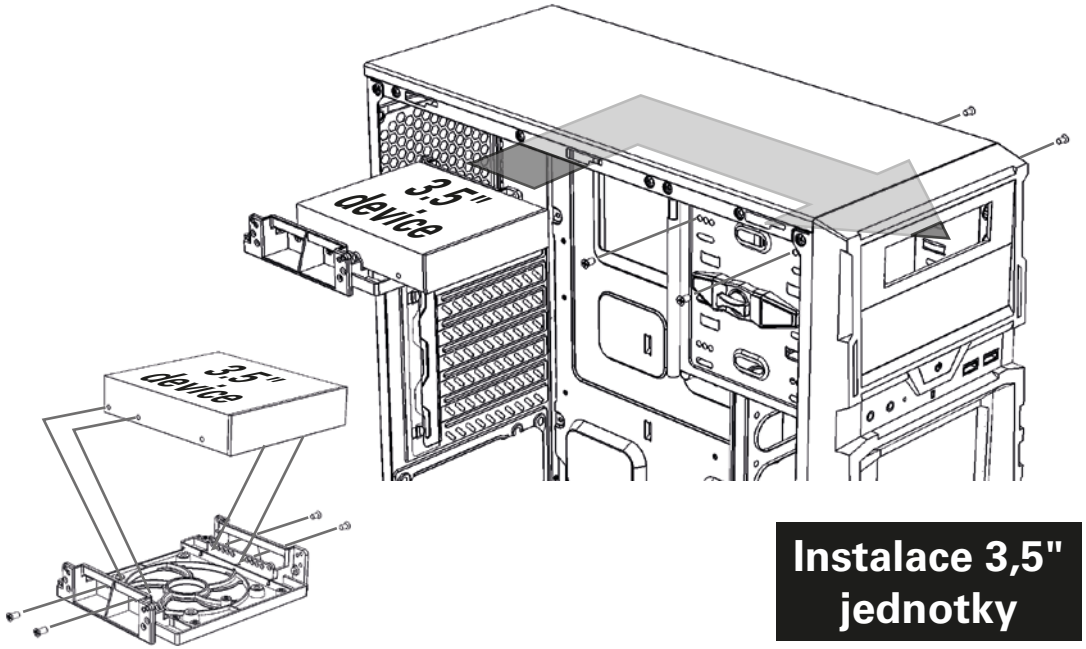

Instalace 3,5" jednotky

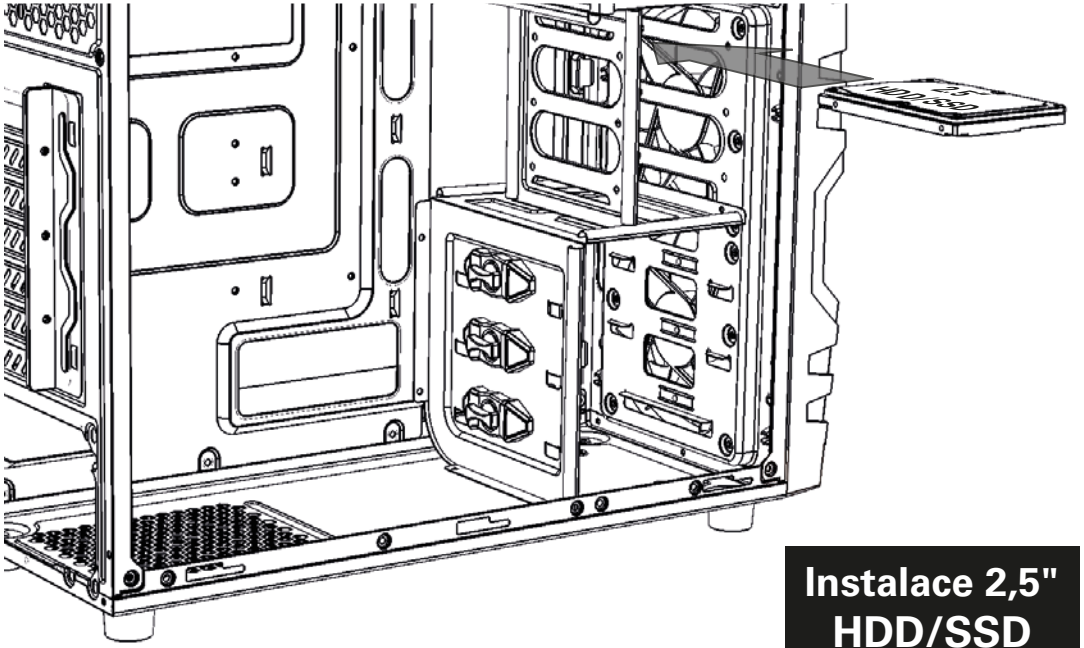

Instalace 2,5" HDD/SSD

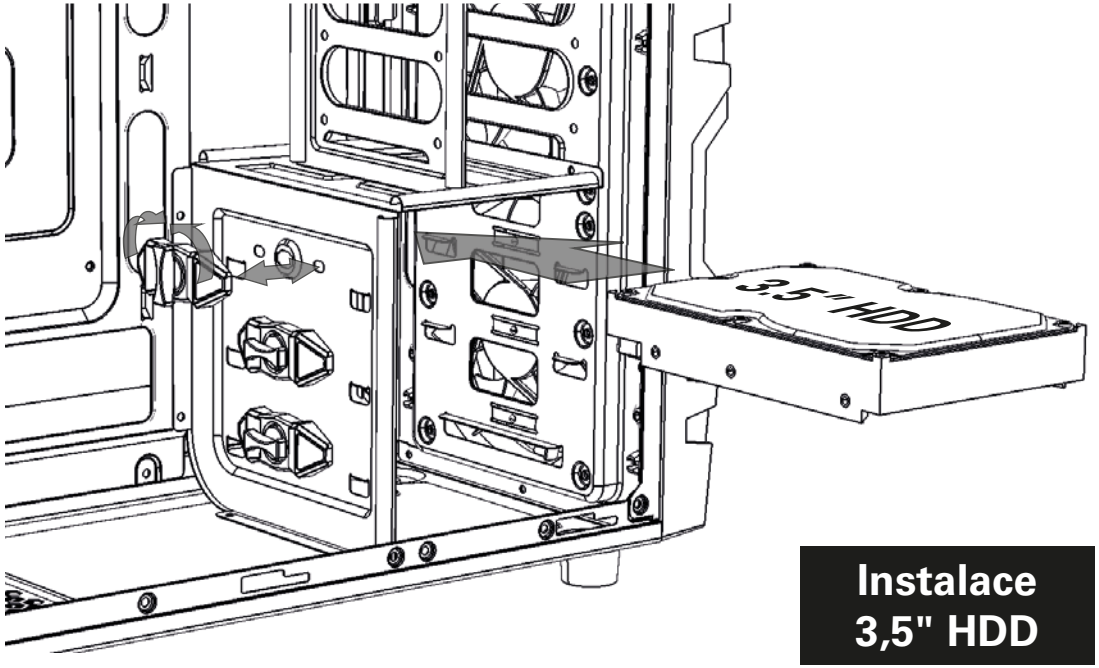

Instalace 3,5" HDD